JAWAR

PROSTE ROZWIĄZANIA

SYSTEMY KOMINOWE

Bezpieczeństwo i komfort
niezawodna jakość
w Twoim domu

JAWAR UNIWERSAL PLUS

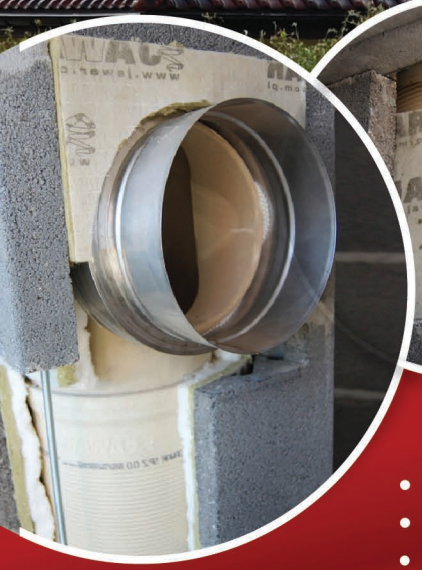

Właściwości:

- Uniwersalność – do wszystkich paliw i kotłów
- Elastyczność - dowolny tryb pracy
- Komfort – rożne systemy grzewcze
- Bezpieczeństwo – odporny na pożar sadzy
- Efektywność – mała pojemność cieplna
- Szerokie zastosowanie w budownictwie
- Mały ciężar
- Grubsza izolacja
- Szybki i prosty montaż
- Możliwość stosowania ceramiki w technologii renowacyjnej

JAWAR
PROSTE ROZWIĄZANIA

Jawar Uniwersal Plus

to wyjątkowo wszechstronny system kominowy, przeznaczony do odprowadzania spalin z kotłów opalanych rożnymi rodzajami paliw (gaz ziemny, olej opałowy, pellets, drewno, węgiel, ekogroszek i inne paliwa stałe). Komin Uniwersal Plus może współpracować z tradycyjnymi urządzeniami grzewczymi, jak również spełnia wymagania najnowszych technik grzewczych. Najnowszy komin JAWAR może pracować w niskich temperaturach gazów wylotowych jak np. technika kondensacyjna jak i z kotłami wysokotemperaturowymi; z urządzeniami tradycyjnymi oraz z zamkniętą komorą spalania.

Wieloletnie doświadczenie w technice kominowej pozwoliło nam wypracować rewolucyjne rozwiązanie, jakim jest System Kominowy JAWAR Uniwersal Plus. Pierwszy na rynku w pełni POLSKI system kominowy o najwyższych parametrach stworzony dla bezpieczeństwa, komfortu i wygody naszych klientów. Serce komina JAWAR Uniwersal Plus stanowi okrągła profilowana rura ceramiczna produkowana w oparciu o najnowsze osiągnięcia techniki prasowania izostatycznego. Ceramika JAWAR charakteryzuje się wysoką odpornością na działanie agresywnego kondensatu, prawie zerową nasiąkliwością, wysoką szczelnością, małą pojemnością cieplną, odpornością na pożar sadzy i szoki termiczne. System kominowy JAWAR Uniwersal Plus składa się z rur i kształtek ceramicznych, lekkiego pustaka keramzytobetonowego i izolacji wykonanej z wełny mineralnej grubszej od stosowanych obecnie na rynku do danej średnicy rury. Tak dobrany system kominowy pozwala na najbardziej wszechstronne zastosowanie w technologii odprowadzania spalin.

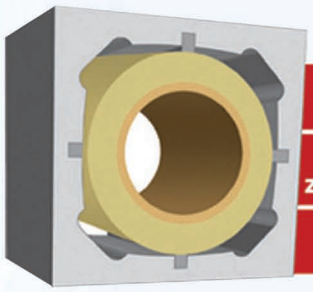

średnica [cm]	16	18	20
wymiary zewnętrzne [cm]	36x36		
waga [kg/mb]	78	81	85

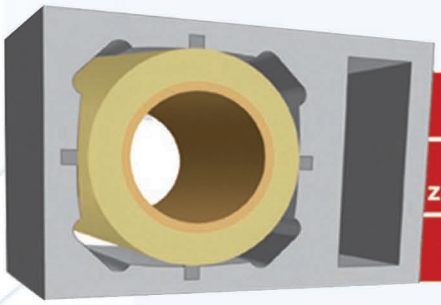

średnica [cm]	16+W	18+W	20+W
wymiary zewnętrzne [cm]	36x50		
waga [kg/mb]	112	117	122

www.jawar.com.pl

JAWAR Sp. z o. o. ul. Sońska 89; 06-400 Ciechanów, tel.: 23 672 24 16, 23 673 54 00, fax: 23 672 76 91, handel@jawar.com.pl